SATO ハンドラベラー 取扱説明書

一段型シリーズ (PB-1, SA, MARK II)

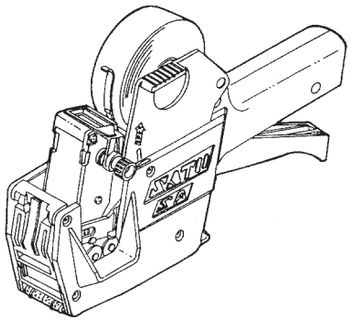

株式会社サトー ホームページアドレス https://www.sato.co.jp/

お問い合せ先 0120-090310 受付時間：24時間365日

QC0290107

初版 1990年10月
第8版 2020年12月 QC0290107

©2020 株式会社サトー

ご使用上の注意

① ハンドラベラーの主要部品は、強化プラスチック製の精密部品で構成されていますので、落下させたり投げたりしないでください。

② ハンドラベラーは軽量化のため、主要部分にプラスチックを多用していますので、高温にさらすことは避けてください。

③ ラベルはサトーの純正® ハンドラベルのご使用をお願いします。

④ 軟質の塩化ビニール製品や木製品に、直接印字されたラベルを貼ると、インキが転写する場合があります。万一、インキが商品に転写しても責任は負いかねますのでご注意ください。

⑤ ラベル貼付直後、インキが乾ききっていない場合は、触れるとインキが付着することがあります。万一インキが商品に付着しても責任は負いかねますのでご注意ください。

1 ラベルセットと通し方説明 ①〜⑨

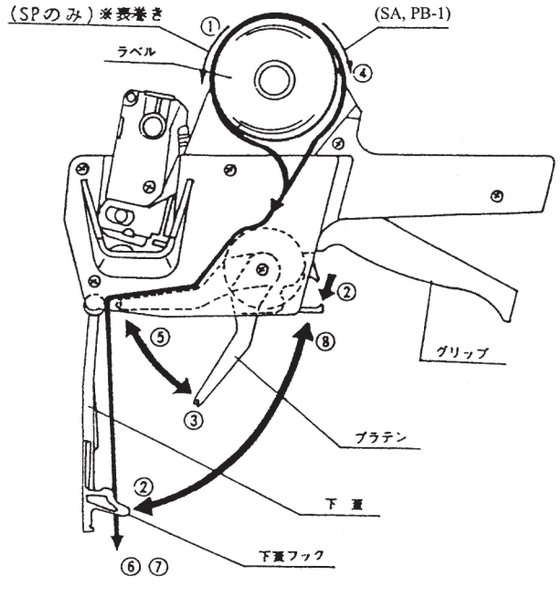

※表巻き＝ラベルが外側に巻かれたもの。
※裏巻き＝台紙が外側に巻かれたもの。

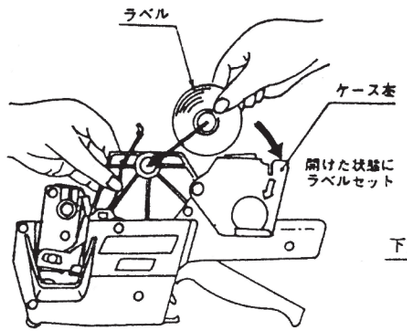

①ケース左を開けてラベルをケース芯にセットしてケースを閉じてください。

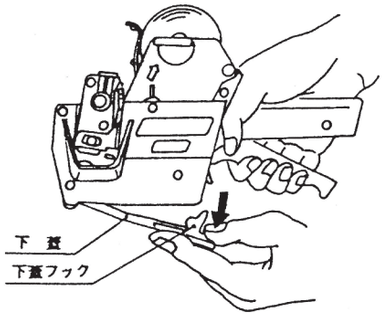

②下蓋フックをつまんで下方に曲げる様にしてフックを外し下蓋を開いて下さい。

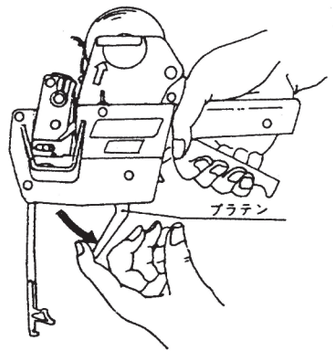

③プラテンの先端に指先を掛けて、ストッパーに当るまで矢印の方向にプラテンを開いて下さい。

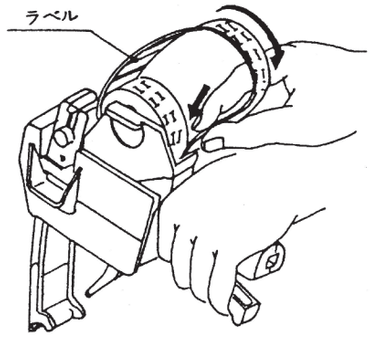

④ラベル先端を持ち、図の様にラベル挿入口に沿って差し込んで下さい。

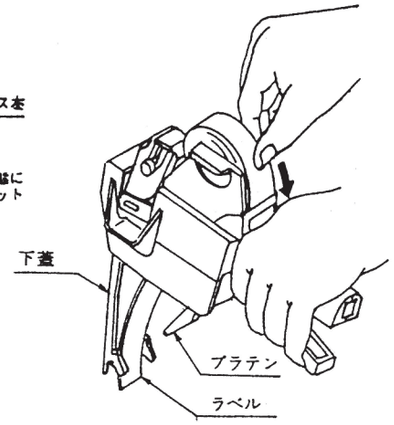

⑤更に押し込みプラテンと下蓋の間にラベルを出して下さい。

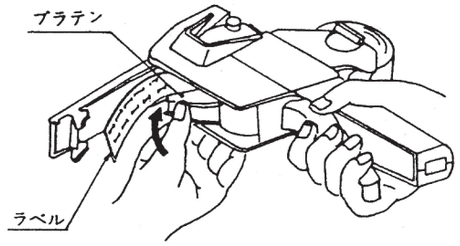

⑥プラテンを元の位置に戻して下さい。

⑦そのままプラテンを軽く押えグリップを握って先端のラベルが2〜3枚下蓋を通り抜けるまでラベルを送り出して下さい。

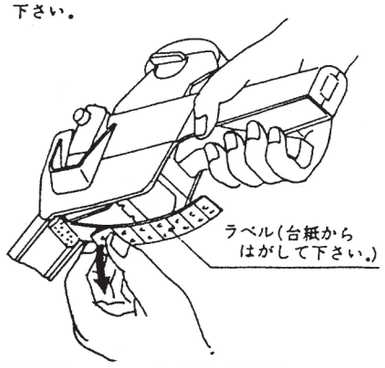

⑧送り出したラベルを台紙からはがして下さい。

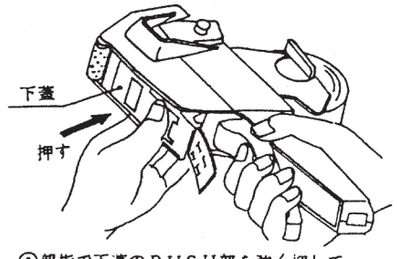

⑨親指で下蓋のPUSH部を強く押して下蓋を閉じて下さい。これでラベルセットは完了です。

2 台紙の切り取り方法

ラベラーの後部にはみ出した余分な台紙は下蓋後部のカッターにしっかり押しつけながら切り取って下さい。

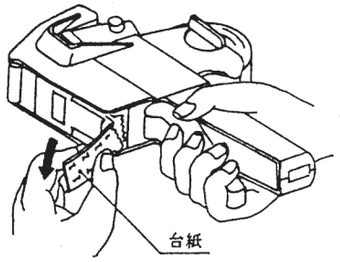

3 操作方法

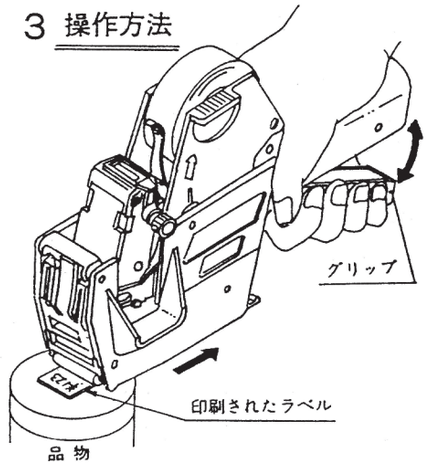

①グリップを完全に握りしめると、ラベルに印刷されます。
注）グリップの握りが不完全な場合には、きれいな印刷が出来ませんので注意して下さい。

②グリップを完全に放しますとラベラー貼付部に印刷されたラベルが1枚送り出されます。

③貼付部に出て来たラベルを品物に軽く押えながらラベラーを後方に引いて下さい。ラベルが品物に貼付けられます。

機械の手入れ方法

万一インキや糊で汚れた場合はベンジンで簡単に落せます。糊の汚れを定期的に拭き取れば機械の故障も少なくてすみます。

※シンナー等の強力溶剤のご使用はお避け下さい。

インキローラーの交換方法

（このインキローラーは交換式です。インキの補充は出来ません。）

グリップを握ってからインキローラーホルダーをつまんで下さい。そしてインキローラー枠ごと図に示す要領で交換して下さい。

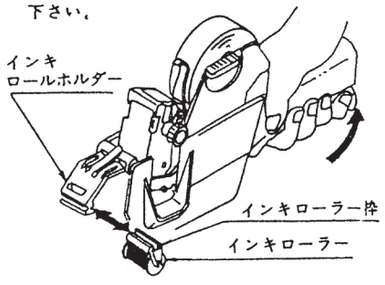

SAラベラーのみの取扱方法

小インキローラーの取付け取外し

（小インキローラーは別売りです。）
グリップを握ってからインキロールホルダーをつまんでケースのセット孔より取外し及び取付けを行って下さい。

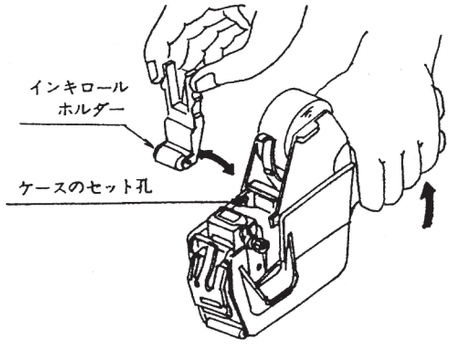

コードプレートの取付け取外し

（コードプレートは別売りです。）
※ゴム印は当社のスラグシートをお使い下さい。

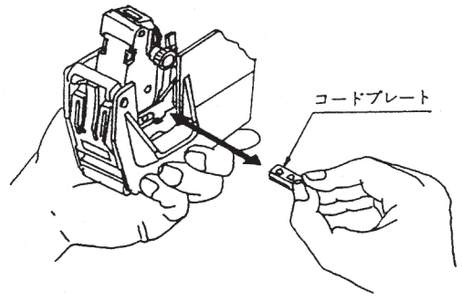

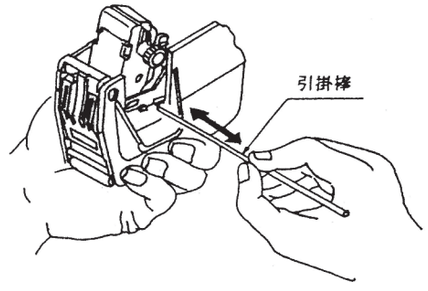

コードプレートの取付けは図に示す様に機械の横からグリップのはめこみ溝にそって差し込んで下さい。

コードプレートの取外しは図に示す様に機械の横から引掛棒にて引き抜いて下さい。